NADPROŻE OKIENNE – podkonstrukcja aluminiowa

STURZAUSBILDUNG AL–UNTERKONSTRUKTION

HEADER DETAIL – AL–SUBCONSTRUCTION

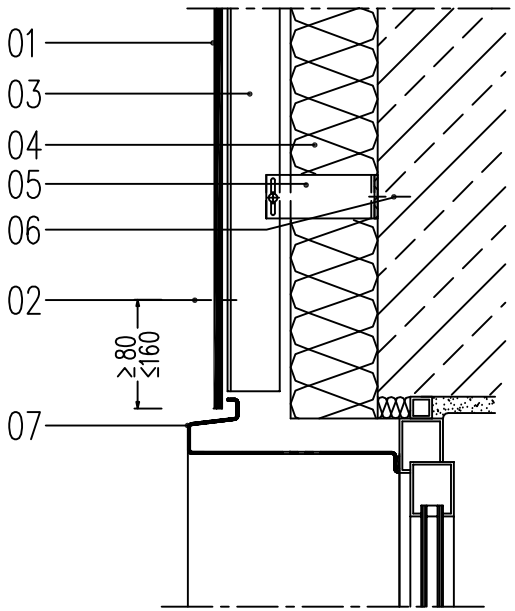

01 PŁYTA włókno–cementowa, 8 mm
02 Nit w kolorze płyty
03 Profil nośny aluminiowy
04 Izolacja termiczna – wełna mineralna
05 Konsola ścienna z przekładką termiczną
06 Kotwa montażowa
07 Aluminiowa powlekana blacha perforowana – wykończenie nadproża okiennego

01 FASSADENTAFEL AUS FASERZEMENT, 8 mm
02 FARBIGER FASSADENNIET
03 AL–TRAGPROFIL
04 DÄMMSTOFF
05 WANDHALTER MIT THERMISCHEM TRENNELEMENT
06 VERANKERUNGSELEMENT
07 SYSTEMZARGE MIT GELOCHTEM STURZPROFIL
AUS BESCHICHTETEM AL

01 FIBRE CEMENT PANEL, 8 mm
02 COLOURED FACADE RIVET
03 AL–SUPPORT PROFILE
04 INSULATION
05 BRACKET WITH THERMAL BREAK
06 ANCHOR
07 COATED AL–SYSTEM FRAME WITH PERFORATED LINTEL PROFILE