KOSZ DACHOWY Z KOSZEM RYNNOWYM

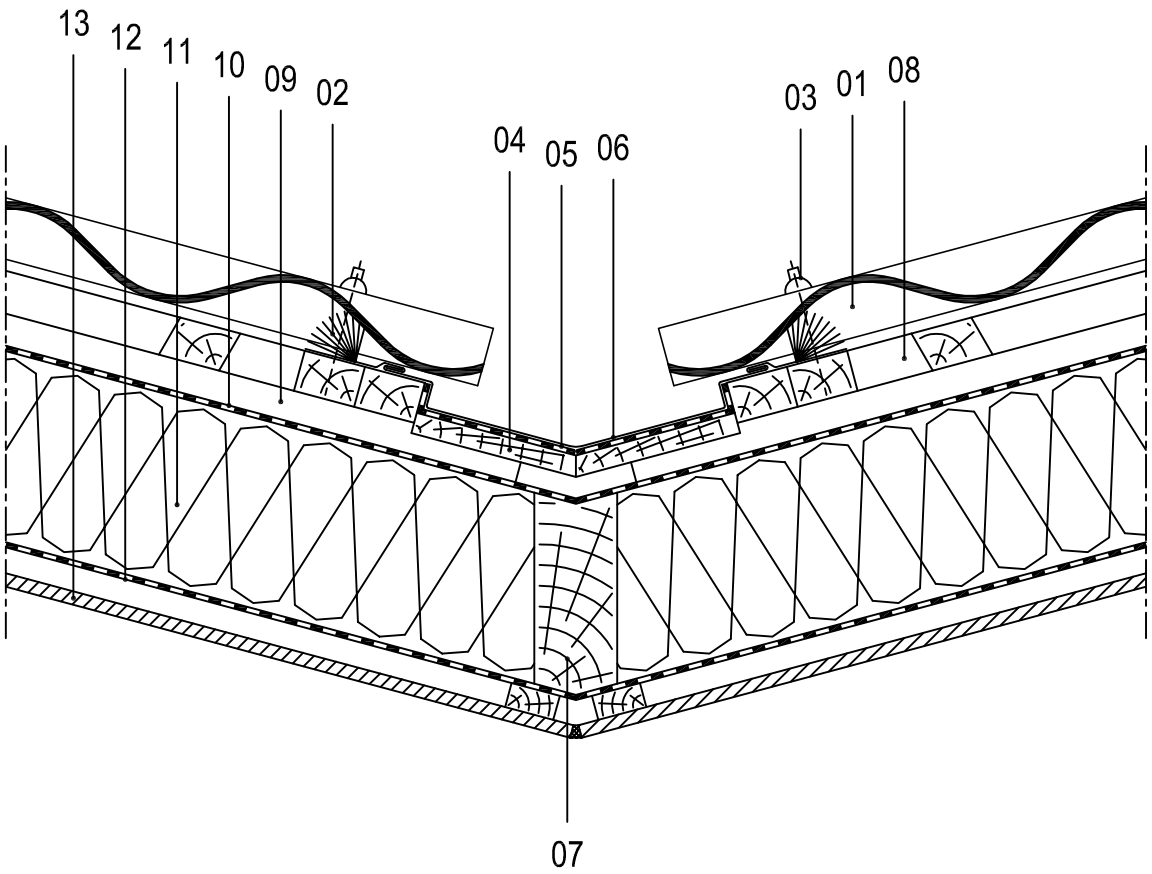

01 Płyta falista włókno-cementowa
02 Grzebien wentylacyjny
03 Wkręt z łbem sześciokątnym
04 Deskowanie kosza
05 Membrana dachowa Euronit
06 Kosz dachowy z aluminum
07 Krokiew koszowa
08 Łata
09 Kontrłata
10 Folia paroprzepuszczalna Euronit
11 Izolacja termiczna
12 Paroizolacja
13 Płyta gipsowo-kartonowa lub boazeria