Mocowanie Lamella 150x50mm (F,G ręcznie)

CREATON NATURAL CLAY SETS THE TONE

typy mocowań:
EK konsola mocująca
dla 0°, 30°, 45°
RA niezależnie od pochylenia

Wersja F

Układ wielokrotny (F1 = odległość pom. liniami centralnymi / osiami fasady -1mm)
max rozpiętość 1,5 m

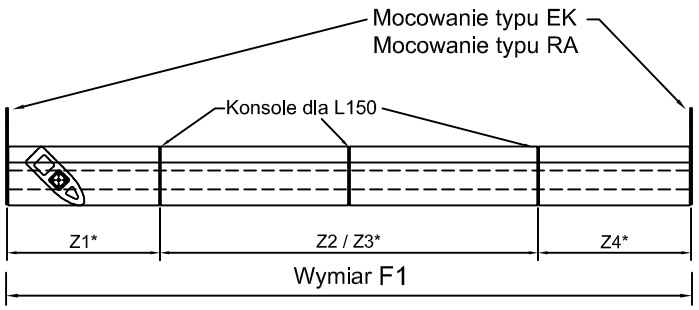

* = Podział łamelli ceramicznych (mocowanie centralne, z prawej lub lewej strony) zgodnie z wytycznymi klienta / architekta

Wersja G

z wysięgiem (G1 = odległość pomiędzy liniami centralnymi konsoli mocujące j)
max rozpiętość (G1) 1,5 m
max wysięg 400mm

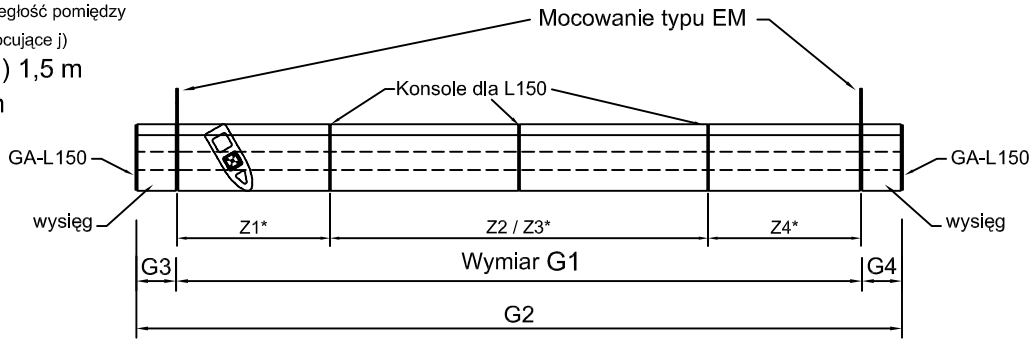

TYLKO dla Lamella o pochyleniu 30°

Przekrój pionowy

pokazujący min. odległość pomiędzy konsolami
skala 1:2,5

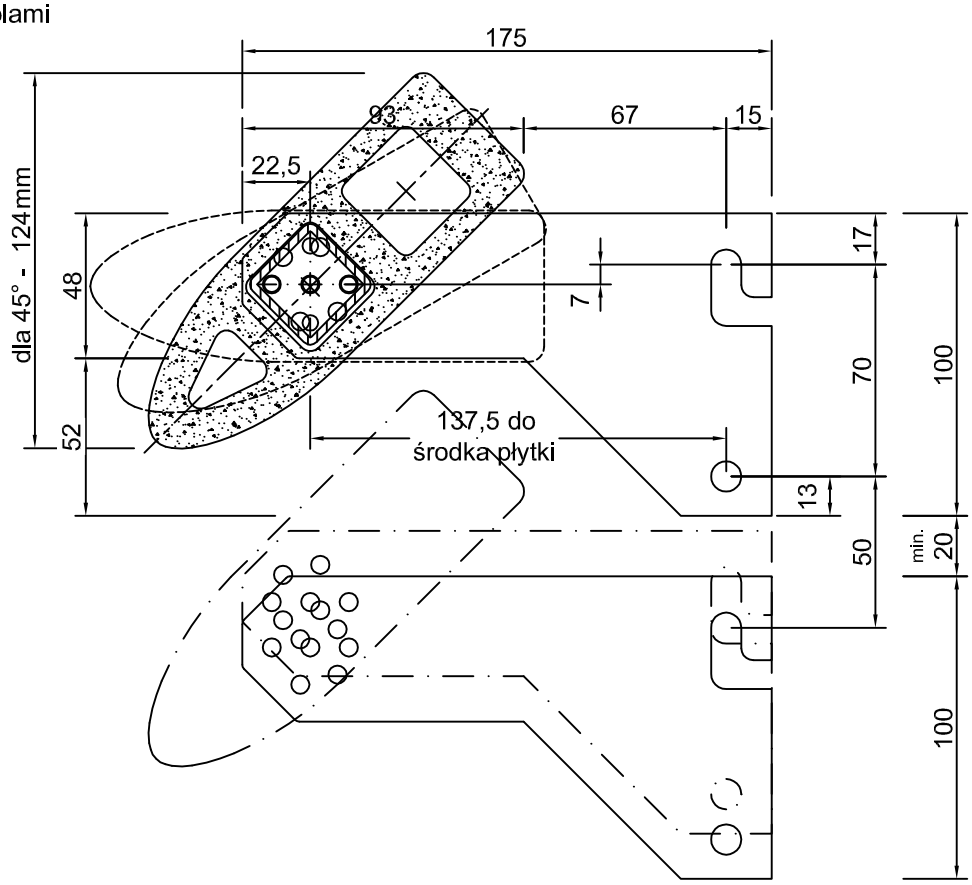

Żaluzje ceramiczne Lamella są produkowane i montowane na indywidualne zamówienie klienta. Wykonawca jest zobowiązany do dostarczenia odpowiedniej podkonstrukcji nośnej. Lista elementów do zamówienia - zobacz strona: LAM-Best 04 + 05.

! Rozkład ciężaru w zakresie obowiązków wykonawcy po zweryfikowaniu na miejscu budowy przez konstruktora.