WYKOŃCZENIE – NADPROŻE Z WBUDOWANYMI ŻALUZJAMI I OBCIĘTYMI PROFILAMI NOŚNYMI

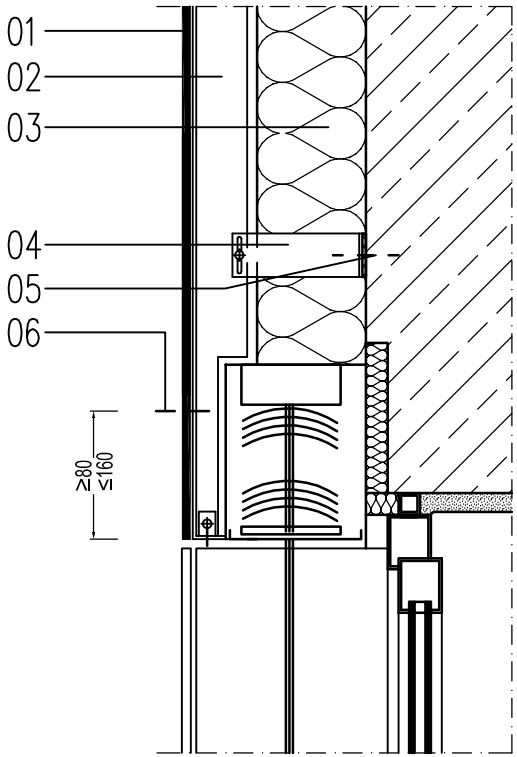

01 PŁYTA WŁÓKNO–CEMENTOWA, 8 mm
02 PROFIL ALUMINIOWY
03 IZOLACJA TERMICZNA
04 KONSOLA ŚCIENNA Z PRZEKŁADKĄ TERMICZNĄ
05 KOTWA MONTAŻOWA
06 NIT BARWIONY W KOLORZE PŁYTY